- WINNER kiváló hidraulikus hatásfokú önfelszívó szivattyú nagyméretű előszűrővel.
- A szivattyú tengely AISI 316 anyagból készül.
- Üvegszállal erősített polipropilén ház és járókerék.
- Csatlakozások belső menet 2”, illetve D63 mm ragasztható hollander.
- OTH engedéllyel rendelkezik

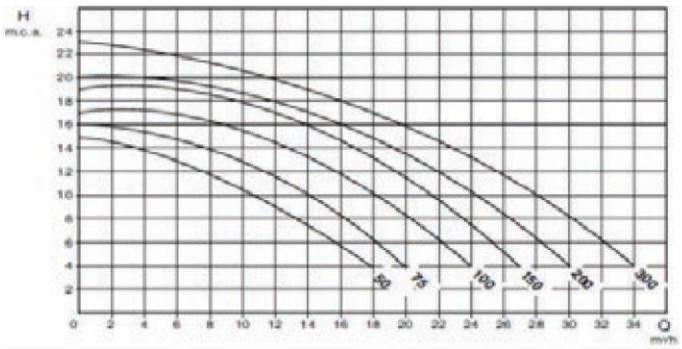

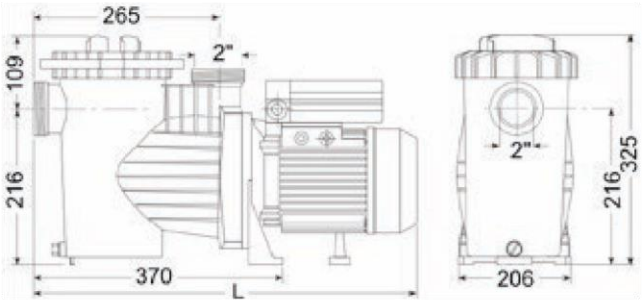

Típus	HP	kW	Kond. (uF)	A			Emelőmagasság (m)									L
				II	III	III	4	6	8	10	12	14	16	18	21	
				230	230	400	Átfolyás (m³/h)									
Winner 50 M	0,5	0,37	20	3,6	-	-	17,5	15,6	13,5	11,1	8,4	-	-	-	-	550
Winner 50 T			-	-	2,4	1,4										
Winner 75 M	0,75	0,55	20	4,75	-	-	19,5	18	15,7	13,5	10,8	7,9	-	-	-	550
Winner 75 T			-	-	3,1	1,8										
Winner 100 M	1	0,75	25	5,5	-	-	23,2	21,1	19,7	18	15	12,3	8,7	-	-	550
Winner 100 T			-	-	3,8	2,2										
Winner 150 M	1,5	1,1	30	7,3	-	-	27	25	23	21	19	17	13	10	-	580
Winner 150 T			-	-	5	2,9										
Winner 200 M	2	1,5	40	9,2	-	-	-	28	26	24	21	18	14	12	-	580
Winner 200 T			-	-	6	3,5										
Winner 300 M	3	2,2	40	12,2	-	-	-	32	30	29	27	23	20	15	12	630
Winner 300 T			-	-	8,6	5										